3P Volumenfilter VF1
mit Teleskopverlängerung

Art.-Nr. 1000580

Description:

Rainwater filter with plastic manhole extension tube for direct installation in ground before the tank, with locking lid.

This extension permits an easy adaptation to the height proportions at the moment of the installation on site. If necessary, the telescopic extension can also be shortened. It is also possible to use several extensions.

Two step cleaning system, therefore high level of filtering efficiency, independent of flow rate.

Due to the steep inclination of the filter cartridge the dirt is continuously cleaned away into the sewer.

Connection capacity according to DIN 1986 for roof areas up to 350 m².

Max. Flow Rate Sieve insert 1,5 l/sec = 5,4 m³ cleaned water per hour.

Height difference between inlet and outlet just 300 mm.

The cleaned water can be used in washing machines, toilet flushing and garden watering, in homes, in commerce, in public buildings and in industry.

The filter has to be cleaned depending on the contamination 1 - 2 times during the year.

Funktionsprinzip:

1. As water arrives the level builds up and is equally distributed across the cascade.
2. Pre cleaning through the cascades. Largest dirt particles are led across the primary filter cascades directly to the sewer.
3. Pre filtered water then flows over the secondary filter sieve (mesh size 0,65 mm). Due to the special mesh structure of the sieve, any dirt washes directly into the sewer which means the filter is self cleaning, with very low maintenance.
4. Cleaned water flows to the cistern.
5. Dirt goes to the sewer.

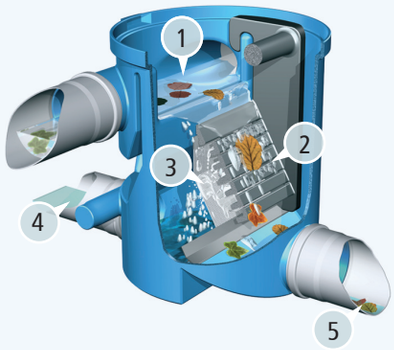

Technische Daten:

Regenwasserfilter nach DIN 1989-2, Typ C

Anschluss Zulauf: 2 x DN 110
Ablauf in den Speicher: DN 110
Ablauf in den Kanal: DN 125

Höhendifferenz zwischen
Zu- und Ablauf: 300 mm

Material Gehäuse: Polyethylen
Material Filtersieb: Edelstahl 1.4301
Maschenweite 0,65 mm.
Material Kaskadeneinsatz: Polyethylen

Material Teleskopverlängerung: Polyethylen

Gewicht: 10,2 kg

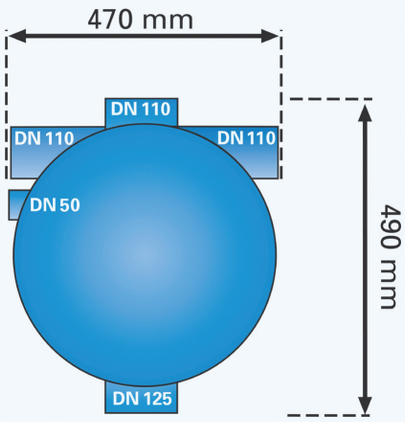

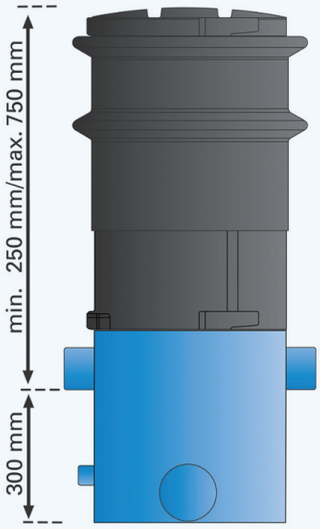

Anwendungsbeispiel 1:

Einbau 3P Volumenfilter VF1 mit Teleskopverlängerung im Erdreich vor einem Kunststoffspeicher.

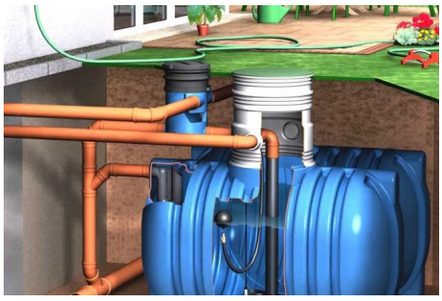

Anwendungsbeispiel 2:

Einbau vor einer Betonzisterne.

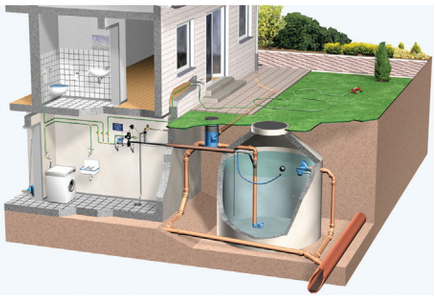

Ausschreibungstext:

Pos.	Menge	Artikel	Preis in €
1.1	_____	3P Volumenfilter VF1 Filter für den Einbau in Zisternen, Vorschächte oder direkt ins Erdreich. Zulauf Regenwasser 2 x DN 110, Ablauf in die Zisterne DN 110, Ablauf in die Kanalisation DN 125. Höhendifferenz zwischen Zulauf Regenwasser und Ablauf in die Kanalisation: 300 mm. Anschlusskapazität nach DIN 1986 bis 350 m² Dachfläche bei einer Regenspende von 300l/(sxha).	_____
1.2	_____	Teleskopverlängerung für 3P Volumenfilter VF1 Kunststoffschacht (PE) für den Einbau des 3P Volumenfilters VF1. Teleskopverlängerung kann direkt mit dem 3P Volumenfilter VF1 über einen Bajonettverschluss verbunden werden.	_____
1.3	_____	3P Entnahmevorrichtung für den VF1 Für die Entnahme des Filtereinsatzes des VF1 bei tieferem Einbau.	_____

Zubehör 1:

3P Teleskopverlängerung Art.-Nr. 1000560
Kunststoffschacht für den Einbau direkt ins Erdreich.

Zubehör 2:

Entnahmevorrichtung Art.-Nr. 1000550
Für die Entnahme des Filtereinsatzes des VF1 bei tieferem Einbau.

Bemerkungen:

Verpackungseinheit:
siehe Art.Nr. 1000500 und 1000560

EAN:
4018712000207